ОЦИНКОВАННЫЕ ШАРОВЫЕ КРАНЫ ДЛЯ ВОДО-/ГАЗОСНАБЖЕНИЯ И ГСМ

ЛУЧШИХ ТОВАРОВ 2016 РСТО России

КАТАЛОГ 2017

LD® Стрим

Сертификаты

ТАМОЖЕННЫЙ СОЮЗ
ДЕКЛАРАЦИЯ О СООТВЕТСТВИИ

Заявитель Общество с ограниченной ответственностью «ЧелябинскСпецГражданСтрой».
Основной государственный регистрационный номер: 1047423538315.
Место нахождения: 454010, Российская Федерация, Челябинская область, город Челябинск, улица Елисейская, дом 47
Фактический адрес: 454010, Российская Федерация, Челябинская область, город Челябинск, улица Елисейская, дом 47
Телефон: 83517304747, факс: 83517963085, адрес электронной почты: office@chsgs.ru
в лице Директора Невского Александра Петровича
заявляет, что
Арматура промышленная трубопроводная: краны шаровые, торговой марки «LD» DN 25-250 типов: КШ LD Стриж, КШ.Р 11С67П
Продукция изготовлена в соответствии с ТУ 3742-005-74212539-2015
изготовитель Общество с ограниченной ответственностью «ЧелябинскСпецГражданСтрой».
Место нахождения: 454010, Российская Федерация, Челябинская область, город Челябинск, улица Елисейская, дом 47
Фактический адрес: 454010, Российская Федерация, Челябинская область, город Челябинск, улица Елисейская, дом 47

код ТН ВЭД ТС 8481 80 819 9
Серийный выпуск
соответствует требованиям
ТР ТС 010/2011 "О безопасности машин и оборудования"

Декларация о соответствии принята на основании
сертификатов на тип №№ ТС RU.СТ-RU.АЗ01.В.0045, ТС RU.СТ-RU.АЗ01.В.0046 от 03.08.2015 года, выданных Обществом с ограниченной ответственностью «Альянс Юго-Запад» (аттестат аккредитации № RA.RU.11A301); обоснования безопасности № 3742-005-74212539-2015ОБ; протоколов испытаний №№ 0308/3-46924, 0308/3-46925 от 03.08.2015 года Испытательная лаборатория Общество с ограниченной ответственностью «Сервис +», аттестат аккредитации регистрационный № РОСС RU.0001.21АВ91 действителен до 21.10.2016 года; протоколов заводских испытаний № 1 от 01.11.2015 года, № 2122 от 02.12.2015 года
Дополнительная информация
Условия хранения продукции в соответствии с требованиями ГОСТ 15150-69. Срок хранения (службы, годности) указан в прилагаемой к продукции эксплуатационной документации

Декларация о соответствии действительна с даты регистрации по 14.02.2021 **включительно.**

А.П. Невский
(подпись) (инициалы, фамилия)
М.П.

Сведения о регистрации декларации о соответствии:
Регистрационный номер декларации о соответствии: ТС № RU Д-RU.АЗ01.В.00144
Дата регистрации декларации о соответствии 15.02.2016

ДЕКЛАРАЦИЯ О СООТВЕТСТВИИ ТЕХНИЧЕСКОМУ РЕГЛАМЕНТУ ТАМОЖЕННОГО СОЮЗА

СИСТЕМА ДОБРОВОЛЬНОЙ СЕРТИФИКАЦИИ ГАЗСЕРТ
РОСС RU.3719.04ЮА40
ОРГАН ПО СЕРТИФИКАЦИИ
Общество с ограниченной ответственностью «Орган по сертификации «Отраслевой сертификационно-испытательный центр»
рег. № ЮА40.RU.1401
410056, Российская Федерация, город Саратов, улица Вольская, дом 35, телефон/факс: (8452)746-915

СЕРТИФИКАТ СООТВЕТСТВИЯ

№ ЮА40.RU.1401.Н00180 **П 000628**

Срок действия: с 11.05.2016 по 10.05.2019

ПРОДУКЦИЯ: Краны шаровые межфланцевые оцинкованные LD Стриж, DN 25-100, PN до 16 кгс/см², краны шаровые разборные 11С67П, DN 25-200, PN до 40 кгс/см², ТУ 3742-005-74212539-2015. Серийный выпуск.
КОД ОКП: 37 4200 **КОД ТН ВЭД РФ:** 8481 80 819 9

СООТВЕТСТВУЕТ ТРЕБОВАНИЯМ НОРМАТИВНЫХ ДОКУМЕНТОВ: ГОСТ Р 53672 – 2009 «Арматура трубопроводная. Общие требования безопасности», ГОСТ Р 56001 – 2014 «Арматура трубопроводная для объектов газовой промышленности. Общие технические условия», ГОСТ 21345-2005 «Краны шаровые, конусные и цилиндрические на номинальное давление не более PN250. Общие технические условия», ТУ 3742-005-74212539-2015 «Краны шаровые «LD»
ИЗГОТОВИТЕЛЬ: Общество с ограниченной ответственностью "ЧелябинскСпецГражданСтрой" ИНН 7451211335
454010, г. Челябинск, ул. Елисейская,47,
тел.: (351)730-47-47, факс: (351)796-30-85, e-mail: office@chsgs.ru
СЕРТИФИКАТ ВЫДАН: ООО "ЧелябинскСпецГражданСтрой", 454010, г. Челябинск, ул. Елисейская,47,
тел.: (351)730-47-47, факс: (351)796-30-85, e-mail: office@chsgs.ru
НА ОСНОВАНИИ: Протоколы сертификационных испытаний №144 от «17» февраля 2016г., №145 от «17» февраля 2016г., №183 от «11» мая 2016г., ИЦ «Отраслевой сертификационно-испытательный центр», г. Саратов, № ЮА40.RU.2101; Акт о результатах анализа состояния производства от «28» января 2016г. ООО ОС «Отраслевой сертификационно-испытательный центр», г. Саратов, № ЮА40.RU.1401
ДОПОЛНИТЕЛЬНАЯ ИНФОРМАЦИЯ: Схема сертификации 4с. Инспекционный контроль: июнь 2017 г., июнь 2018 г.

Руководитель органа по сертификации В.М. Мороз
(подпись) (инициалы, фамилия)
Эксперт С.В. Рыблов
(подпись) (инициалы, фамилия)

СЕРТИФИКАТ СООТВЕТСТВИЯ ТРЕБОВАНИЯМ ГАЗСЕРТ

ТАМОЖЕННЫЙ СОЮЗ
ДЕКЛАРАЦИЯ О СООТВЕТСТВИИ

Заявитель Общество с ограниченной ответственностью «ЧелябинскСпецГражданСтрой».
Основной государственный регистрационный номер: 1047423538315.
Место нахождения: 454010, Российская Федерация, Челябинская область, город Челябинск, улица Елисейская, дом 47
Фактический адрес: 454010, Российская Федерация, Челябинская область, город Челябинск, улица Елисейская, дом 47
Телефон: 83517304747, факс: 83517963085, адрес электронной почты: office@chsgs.ru
в лице Директора Невского Александра Петровича
заявляет, что
Оборудование, работающее под избыточным давлением, 1 и 2 категорий: арматура промышленная трубопроводная: краны шаровые «LD»: LD Стриж тип КШ, 11С67П тип КШ.Р
Продукция изготовлена в соответствии с ТУ 3742-005-74212539-2015 «Краны шаровые «LD»
изготовитель Общество с ограниченной ответственностью «ЧелябинскСпецГражданСтрой».
Место нахождения: 454010, Российская Федерация, Челябинская область, город Челябинск, улица Елисейская, дом 47
Фактический адрес: 454010, Российская Федерация, Челябинская область, город Челябинск, улица Елисейская, дом 47

код ТН ВЭД ТС 8481 80 819 9
Серийный выпуск
соответствует требованиям
ТР ТС 032/2013 "О безопасности оборудования, работающего под избыточным давлением"

Декларация о соответствии принята на основании
протокола испытаний № 0911/3-71833 от 09.11.2015 года. Испытательная лаборатория Общество с ограниченной ответственностью «Сервис +», аттестат аккредитации регистрационный № РОСС RU.0001.21АВ91 действителен до 21.10.2016 года. Предоставленная документация (смотри приложение № 1)
Дополнительная информация
Условия хранения продукции в соответствии с ГОСТ 15150-69. Срок хранения 2 года. Срок службы 30 лет

Декларация о соответствии действительна с даты регистрации по 10.03.2021 **включительно.**

А.П. Невский
(подпись) (инициалы, фамилия)
М.П.

Сведения о регистрации декларации о соответствии:
Регистрационный номер декларации о соответствии: ТС № RU Д-RU.МЮ62.В.02835
Дата регистрации декларации о соответствии 11.03.2016

ДЕКЛАРАЦИЯ О СООТВЕТСТВИИ ТЕХНИЧЕСКОМУ РЕГЛАМЕНТУ ТАМОЖЕННОГО СОЮЗА

ТАМОЖЕННЫЙ СОЮЗ
СЕРТИФИКАТ НА ТИП ПРОДУКЦИИ

ТС RU.СТ-RU.АЗ01.В.0045

ЗАЯВИТЕЛЬ Общество с ограниченной ответственностью «ЧелябинскСпецГражданСтрой».
Основной государственный регистрационный номер: 1047423538315.
Место нахождения: 454010, Российская Федерация, Челябинская область, город Челябинск, улица Елисейская, дом 47
Фактический адрес: 454010, Российская Федерация, Челябинская область, город Челябинск, улица Елисейская, дом 47.
ИЗГОТОВИТЕЛЬ Общество с ограниченной ответственностью «ЧелябинскСпецГражданСтрой».
Основной государственный регистрационный номер: 1047423538315.
Место нахождения: 454010, Российская Федерация, Челябинская область, город Челябинск, улица Елисейская, дом 47
Фактический адрес: 454010, Российская Федерация, Челябинская область, город Челябинск, улица Елисейская, дом 47.
ТИПОВОЙ ОБРАЗЕЦ ПРОДУКЦИИ Арматура промышленная трубопроводная: кран шаровой, торговой марки «LD» DN 100 тип КШ LD Стриж, заводской номер 11009162
Продукция изготовлена в соответствии с ТУ 3742-005-74212539-2015.

СООТВЕТСТВУЕТ ТРЕБОВАНИЯМ ТР ТС 010/2011 "О безопасности машин и оборудования".

СЕРТИФИКАТ ВЫДАН НА ОСНОВАНИИ протокола испытаний № 0308/3-46924 от 03.08.2015 года. Испытательная лаборатория Общество с ограниченной ответственностью «Сервис +», аттестат аккредитации регистрационный № РОСС RU.0001.21АВ91 действителен до 21.10.2016 года; протокола заводских испытаний № 2122 от 02.12 2015 года.

ОРГАН ПО СЕРТИФИКАЦИИ Общество с ограниченной ответственностью «АЛЬЯНС ЮГО-ЗАПАД». Место нахождения: 117461, Россия, город Москва, улица Каховка, дом 30, помещение I, комната 13. Фактический адрес: 119049, Россия, город Москва, 1-й Добрынинский переулок, дом 15/7, помещение 27.Телефон: +7 (495) 268-13-26, факс: +7 (495) 268-13-26, адрес электронной почты: info@alliance-sw.ru. Аттестат аккредитации регистрационный № RA.RU.11A301 выдан 27.10.2015 года Федеральной службой по

Дата выдачи 03.08.2015 года

Руководитель органа по сертификации А.А. Змгиги
(подпись) (инициалы, фамилия)
Эксперт К.Б. Кириенко
(подпись) (инициалы, фамилия)

СЕРТИФИКАТ НА ТИП ПРОДУКЦИИ

Содержание

СЕРТИФИКАТЫ..... 2

О КОМПАНИИ..... 4

КРАНЫ «LD СТРИЖ»..... 5

МАТЕРИАЛЫ ОСНОВНЫХ ДЕТАЛЕЙ..... 6

МОНТАЖ..... 8

ЭКСПЛУАТАЦИЯ..... 10

ОБЪЕКТЫ МОНТАЖА..... 11

© LUNDA

О компании

ООО «ЧелябинскСпецГраждан Строй» - крупнейший в России производитель стальных цельносварных шаровых кранов выпускаемых с 2003 года под маркой LD.

Краны LD предназначены для управления потоком жидких и газообразных сред в системах тепловодоснабжения, газоснабжения, технологических трубопроводах, различных агрегатах. Номенклатура Шаровых кранов LD включает номинальные диаметры (DN) от 15 до 800, а также номинальное давление (PN) от 1,6 до 4,0 (МПа).

ООО «ЧелябинскСпецГраждан Строй» уделяет большое внимание работе с регионами. Созданная в 2005 году дилерская программа продвижения Шаровых кранов LD помогает обеспечить потребность в надежной запорной трубопроводной арматуре широкого спектра конечных потребителей и оптовых операторов рынка трубопроводной арматуры вне зависимости от географического расположения.

Высокое качество Шаровых кранов LD обеспечивает максимальный класс герметичности затвора «А» по ГОСТ 9544.

В зависимости от исполнения Шаровые краны LD могут быть использованы как в умеренном, так и в холодном климате (У и ХЛ по ГОСТ 15150).

В 2014 году был выпущен оцинкованный, межфланцевый шаровый кран «LD Стриж» DN 32...100 PN 1.6 МПа, разработанный инженерами и технологами завода, предназначенный для использования в системах, требующих особого внимания к коррозионностойкости и компактности. Область применения обширна: ЖКХ, водоканалы, теплосети, инженерное оборудование, узлы учёта ХВС/ГВС, газоснабжение, блочно-модульные котельные, ГРП/ШРП и т.п.

Завод, единственный на Урале, наладил производство разборных шаровых кранов 11с67п которые нашли своего потребителя в различных уголках нашей Родины.

Шаровые краны LD, являются сто процентным продуктом Российского производства, что обеспечивает энергобезопасность нашей страны, вселяет уверенность в завтрашнем дне нашим потребителям.

В зависимости от условий эксплуатации и характеристик рабочей среды, корпусные детали шарового крана LD изготавливаются из следующих марок стали:

- Шаровые краны «LD Стриж» из стали 20 (исп. 02)
- Шаровые краны «LD Стриж» из стали 09Г2С (исп. 03)
- Шаровые краны «LD Стриж» из стали 12х18Н10Т (исп. 01)

Краны «LD Стриж»

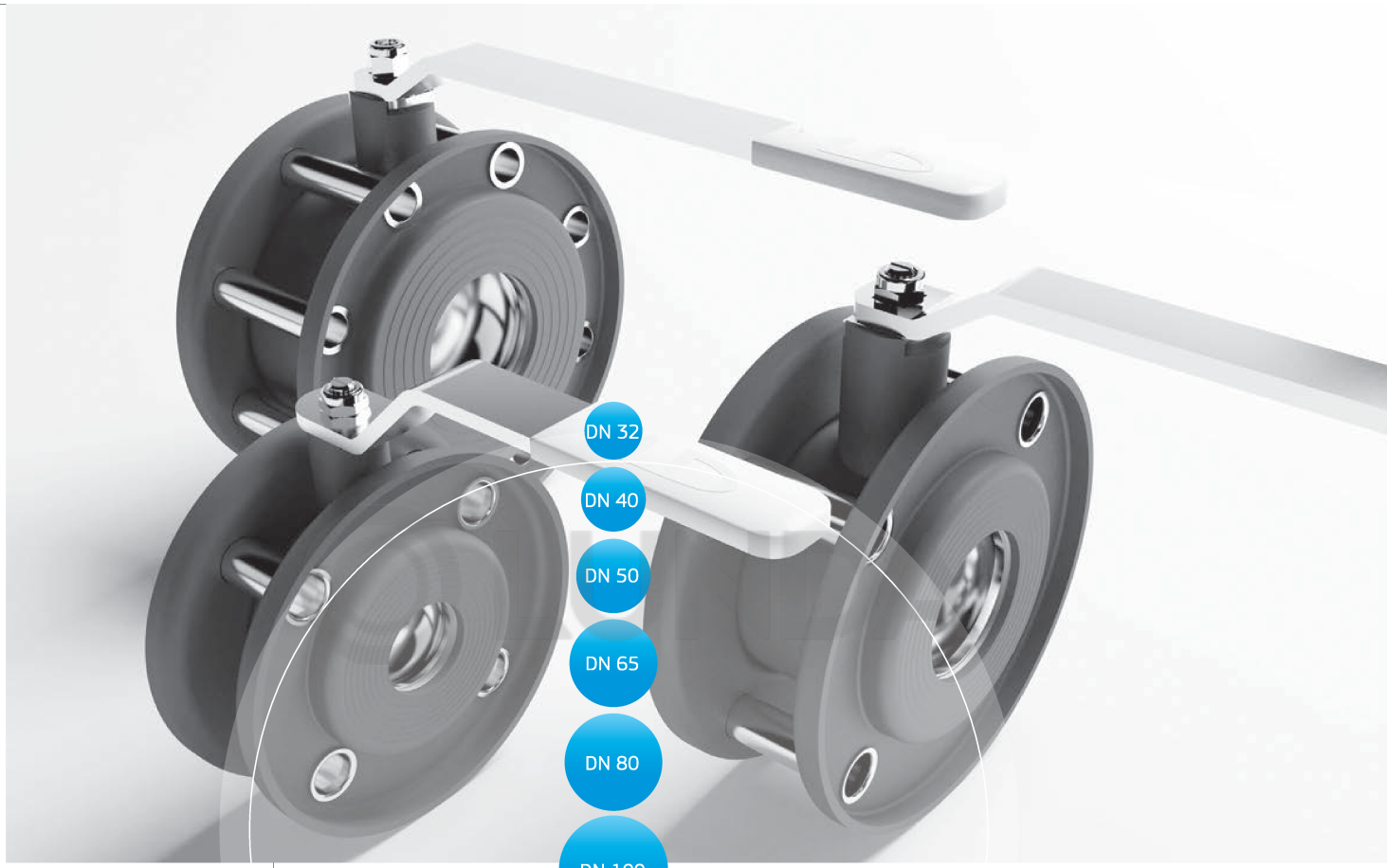

- Присоединяемые фланцы по ГОСТ 33259, исполнение 1
- от - 40°С до +150°С (исп.02)
от -60°С до + 150°С (исп.01, 03)
- Класс «А» по ГОСТ 9544
- По ГОСТ 15150 У (исп.02), ХЛ1 (исп.01,03)

УСЛОВНОЕ ОБОЗНАЧЕНИЕ

Кран шаровой	LD Стриж	XXX.	XXX.	XX.	XX.	XX
Наименование	LD Стриж					
Номинальный диаметр, мм		DN				
Номинальное давление, кгс/см²			PN			
Проход			Зауженный проход - Н/П Полный проход - П/П			
Материал корпусных деталей					01, 02, 03	
Покрытие						Zn*

* Возможно исполнение без цинкового покрытия

Материалы основных деталей (для исполнения 02)

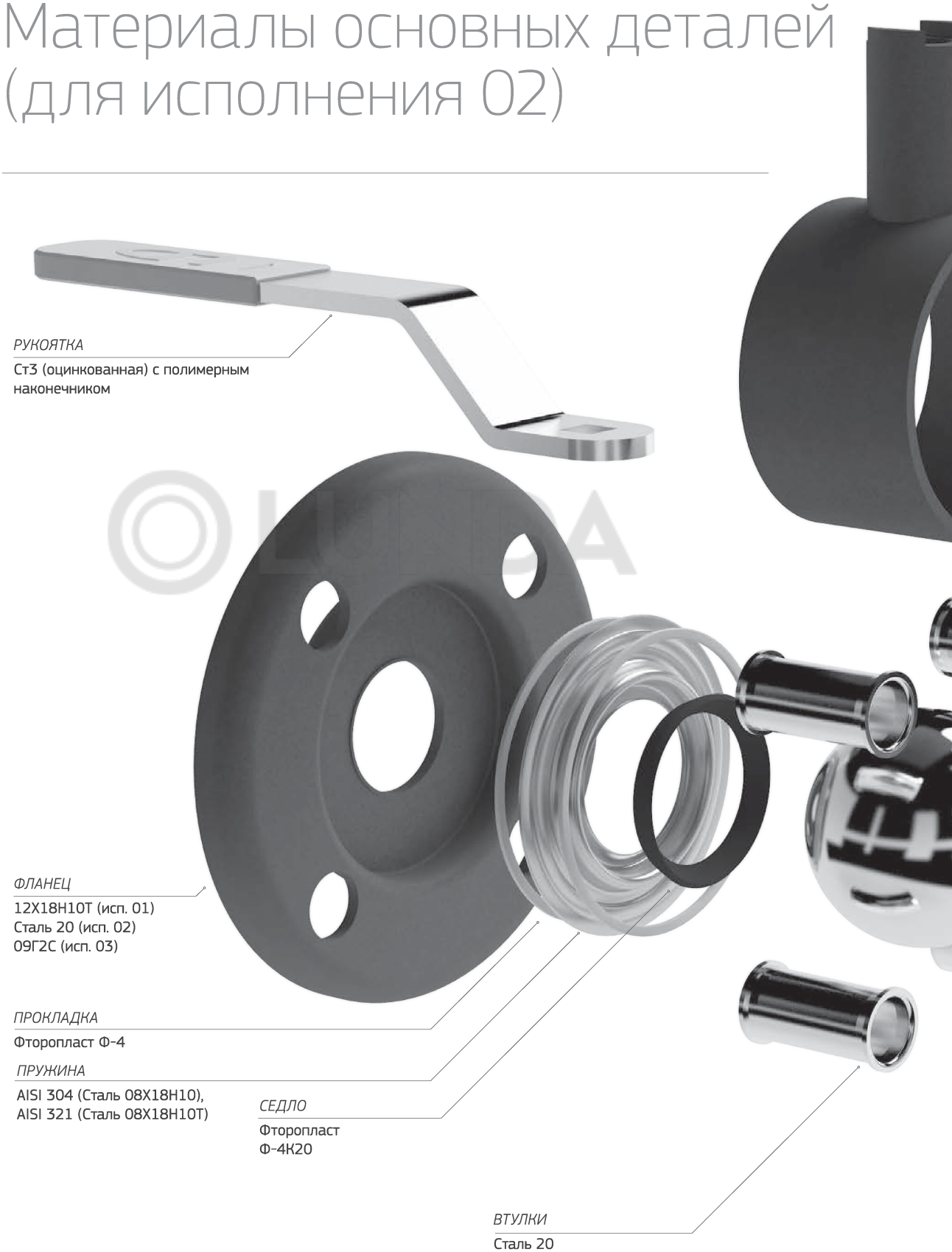

РУКОЯТКА

Ст3 (оцинкованная) с полимерным наконечником

ФЛАНЕЦ

12Х18Н10Т (исп. 01)
Сталь 20 (исп. 02)
09Г2С (исп. 03)

ПРОКЛАДКА

Фторопласт Ф-4

ПРУЖИНА

AISI 304 (Сталь 08Х18Н10),
AISI 321 (Сталь 08Х18Н10Т)

СЕДЛО

Фторопласт
Ф-4К20

ВТУЛКИ

Сталь 20

ГОРЛОВИНА

12Х18Н10Т (исп. 01)
Сталь 20 (исп. 02)
09Г2С (исп. 03)

КОРПУС

12Х18Н10Т (исп. 01)
Сталь 20 (исп. 02)
09Г2С (исп. 03)

ГАЙКА

Сталь 20 с нейлоновым уплотнением

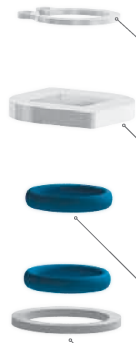

КОЛЬЦО СТОПОРНОЕ

Сталь 65Г (оцинкованная)

ОГРАНИЧИТЕЛЬ ХОДА

Ст3 (оцинкованная)

КОЛЬЦО УПЛОТНИТЕЛЬНОЕ

ФСИ Фторсилоксановый эластомер

ПОДШИПНИК СКОЛЬЖЕНИЯ

Фторопласт Ф-4

ШТОК

12Х18Н10Т (исп. 01)
20Х13 (исп. 02, 03)

ШАР

12Х18Н10Т, AISI 304 (08Х18Н10) исп. 01

AISI 304 (08Х18Н10), AISI 409 (08Х13) исп. 02, 03

© LUNDA

Монтаж

1. Краны могут устанавливаться на трубопроводах в любом положении, обеспечивающем удобство их эксплуатации и доступа к ручному приводу.

2. При монтаже кран должен быть полностью открыт.

3. Перед установкой крана, трубопровод должен быть очищен от грязи, песка, окалины и других инородных примесей.

4. Зафиксировать фланцы на трубопроводе при помощи специализированных монтажных срубцин, сохраняя параллельность ответных фланцев и соосность основного трубопровода.

5. Прихватить фланцы сваркой к трубопроводу в четырех точках, демонтировать кран, произвести приварку по ГОСТ 16037.

6. При монтаже шарового крана необходимо провести осмотр уплотнительных поверхностей фланцев. На них не должно быть забоин, раковин и заусенцев, а также других дефектов поверхности.

7. Соблюдая ГОСТ 12.2.063 п. 9.6, произвести монтаж крана, только после охлаждения фланцев до температуры не более 50 °С, используя прокладочный материал, произвести затяжку шпилек.

8. Установку и затяжку крепежных шпилек необходимо осуществлять с помощью динамометрического ключа согласно чертежу и прилагаемой таблицы усилий затяжки (рис. 1).

9. Допуск параллельности уплотнительных поверхностей фланцев трубопровода и крана 0,2 мм.

10. **Запрещается устранять перекосы фланцев трубопровода за счет натяга крепежных шпилек.**

В момент проведения опрессовочных работ основного трубопровода произвести проверку шарового крана «методом обмыливания» на предмет герметичности мест присоединения крана к трубопроводу в случае возможной деформации от трубопровода. При обнаружении негерметичности сборных соединений крана, произвести подтяжку монтажных шпилек (крест на крест) (см. рис. 1).

11. Максимальная амплитуда вибросмещения трубопроводов не более 0,25 мм.

12. Во избежание гидроудара в трубопроводе открытие и закрытие крана производить плавно, без рывков.

13. При монтаже к эксплуатации кранов должны выполняться требования ГОСТ 12.2.063

14. При подъеме и/или транспортировке шаровых кранов запрещается осуществлять крепление и/или захват за рукоятки.

15. При разборке фланцевых соединений крепеж следует освобождать в последовательности, обратной последовательности затяжки.

рис. 1

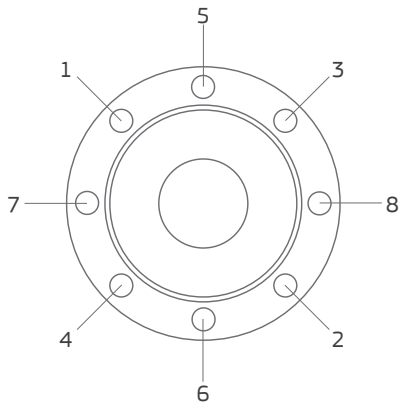

DN 32 PN16	70 - 120 Н·М
DN 40 PN16	70 - 120 Н·М
DN 50 PN16	70 - 120 Н·М
DN 65 PN16	70 - 120 Н·М
DN 80 PN16	70 - 120 Н·М
DN 100 PN16	70 - 120 Н·М

Превышение предельно допустимых моментов может привести к повреждению крана.

© LUNDA

МОНТАЖ КРАНА С ФЛАНЦАМИ ПО ГОСТ 33259

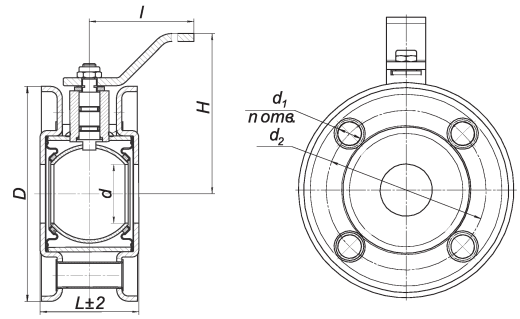

КРАН С МОНТАЖНЫМ КОМПЛЕКТОМ

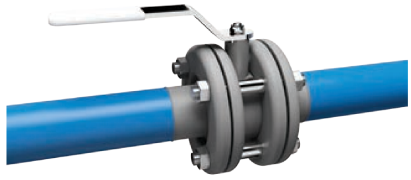

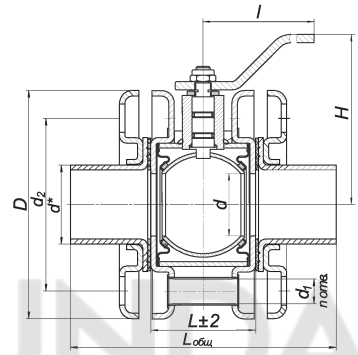

© LUNDA

КРАН С ДОБОРНОЙ ВСТАВКОЙ «ПОД ЗАДВИЖКУ» (30С41НЖ, 30Ч6БР)

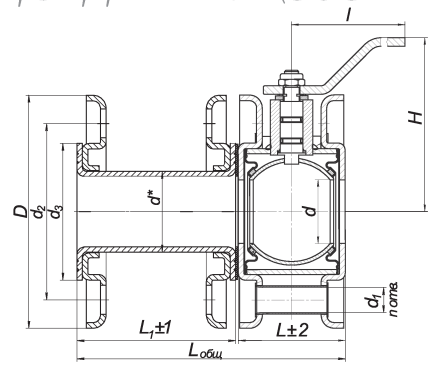

МАТЕРИАЛЫ, НЕОБХОДИМЫЕ ДЛЯ МОНТАЖА

Фланец	2 шт.
Прокладка	2 шт.
Шпилька	4/8 шт.*
Гайка	8/12/16/20 шт.*
Болты	4/8 шт.*

Dn	D	d	d1	d2	n	L	l	H	L1	Lобщ	Масса, кг
32	134	30	17	100	4	52	160	105	86	140	1,7
40	150	40		110		67	220	116	96	165	2,5
50	165	45		125		75		123	103	180	3
65	180	63		145		92	315	156	106	200	4,7
80	200,5	63		160		92		156	116	210	5
100	215	75		180	8	110		165	118	230	7

*в зависимости от диаметра и способа монтажа

Эксплуатация

Краны используются для транспортировки питьевой, технической воды, природного газа и других сред, по отношению к которым материалы крана коррозионностойки. Изделие применяется для полного перекрытия потока транспортируемой среды.

Краны предназначены для использования как в действующих системах в качестве замены чугунных задвижек (30С41НЖ, 30Ч6БР) и поворотно-дисковых затворов, так и при проектировании и строительстве новых инженерных сетей. При монтаже возможно применение плоских фланцев по ГОСТ. Конструкция крана обеспечивает жесткость и класс герметичности «А» в температурном диапазоне от - 40°С до +150°С (исп.02), от -60°С до + 150°С (исп.01, 03).

Краны шаровые полностью готовы к использованию, не требуют технического обслуживания на протяжении всего срока эксплуатации. Пространственное положение крана на трубопроводе — любое. В целях профилактики, а так же для предотвращения образования отложений на поверхности шара (заклинивания) необходимо 2 раза в год проверять подвижность ходовых частей путем поворота рукоятки крана на 10 - 15 градусов.

Шаровые краны проходят полный цикл испытаний, подвергаясь 100% выходному контролю по ГОСТ с применением современного оборудования.

LUNDA

СРОК СЛУЖБЫ

БОЛЕЕ 10 ЛЕТ

ПОЛНЫЙ РЕСУРС

БОЛЕЕ 10000 ЦИКЛОВ

LD® Свифт

- Коррозионностойкие материалы
- Не требует технического обслуживания
- Монтируется в любом пространственном положении
- Малый вес и габариты
- Класс герметичности А
- Стабильное усилие поворота

Объекты монтажа

ТЕПЛОПУНКТ (ОБВЯЗКА ТЕПЛООБМЕННИКА)

ПОДВАЛ ЖИЛОГО ДОМА (КОНТУР ГВС)

ПОДАЧА В ТЕПЛООБМЕННИК DN 80

КОНТУР ГВС ПОСЛЕ ПЛАСТИНЧАТОГО ТЕПЛООБМЕННИКА

ПРОИЗВОДСТВО

Россия, г. Челябинск, ул. Енисейская, 47
+7 (351) 730-47-47 | office@chsgs.ru | www.ldswift.ru

ВАШ РЕГИОНАЛЬНЫЙ ДИЛЕР